STEINDL-PALFINGER STEPA

FORSTPROGRAMM

INNOVATIV & TECHNISCH ÜBERLEGEN

MIT STEPA HABEN SIE ALLES FEST IM GRIFF

Die Holzarbeit gehört zu den gefährlichsten Arbeiten im bäuerlichen Jahr. Bei jeder Witterung wird vom Bediener höchste Konzentration und Arbeit im Grenzbereich erwartet. Robuste Bauweise, feine Steuerbarkeit und viele STEPA kundenspezifische Lösungen machen die Arbeit einfacher und sicherer.

Die Marke STEINDL-PALFINGER steht seit Jahrzehnten für lösungsorientierte und höchst zuverlässige Krane & Forstanhänger.

INHALT

DER STEPA VORTEIL 4

PRODUKTE

FORSTANHÄNGER 6
FORSTKRANE 12
EPSILON KRANE 22
TRAKTORKRANE 26
HOLZGREIFER / SPALTZANGEN 29

STEPA INSIDE

KNICKDEICHSEL & HEXAGONAL PROFIL 31
STEUERUNGSARTEN 32
KOMFORT & SICHERHEIT 33
ABSTÜTZUNG & SCHLAUCHVERLEGUNG 34
EPSLINK & FRONTGITTER 35
BREMSEN & BEREIFUNG 36
KNIEHEBELSYSTEM & LACKIERUNG 37
SCHWENKWERK 38
ÄSTE & BALLEN 39

DER STEPA VORTEIL
STEINDL-PALFINGER

HEXAGONAL Profilrahmen - 6 Kanten die es in sich haben !
Durchgehender Grundrahmen für eine höhere Verwindungssteifigkeit

Teleskopsystem mit
innenliegenden
geschützten Schläuchen

Patentiertes Kreuzgelenk
von PALFINGER EPSILON
Geschützt & Sicher

Kniehebel

Das perfekte Armsystem
Wendiger Kran
Mehr Reichweite
Mehr Hubkraft

Ausziehbarer
Rahmen inkl.
LED-Beleuchtung

Großer Rungenkorb
Optimierte Rungenaufteilung

Druckluft od. hyd
Bre
Auf Wunsch mit Radialkolb

MIT QUALITÄT
SICHER UNTERWEGS

Verstärktes Frontgitter
Geschraubt & Vergrößert

Bis zu 100l Hydrauliktank
Geschraubt & Geschützt

Deichsel-Sitz
Zweikreis-Steuerung
Fahren wie ein Profi

2-Kreissteuerung
2 Kreuzhebel
2 Fußpedale
Sicherer Aufstieg

raulisches
mssystem
enantrieb

PRODUKTBEZEICHNUNG :

F L 6285

- **6285** → **Reichweite [dm]**
- **6285** → **Hubmoment [kNm]**
- **L** → **L -Kran (Langarm Kran)**
  Z -Kran (Zusammenlegbarer Kran)
- **F** → **F - Forstkran**
  für den Kraneinsatz am Forstanhänger
  T - Traktorkran
  für maximale Mobilität durch den Aufbau an der Zugmaschine

C 12 AK

- **AK** → **A** - ausziehbarer Rahmen
  K - Knickdeichsel
- **12** → **zul. Gesamtgewicht [t]**
- **C** → **Forstanhänger-Baureihe**

B-Serie: Klein und Günstig - 8 & 9 to
C-Serie: Kompakt und Stark - 10 & 12 to
M-Serie: Der Alleskönner - 14 & 16to

Starkes doppeltes Zahnstangenschwenkwerk
von PALFINGER EPSILON

Patentierte Knickdeichsel

Geschützte Pumpe & Schläuche

Mit Oben- oder Untenanhängung

Flap-Down Abstützung

Große Standsicherheit
Geschützter Zylinder

FORSTANHÄNGER
B-SERIE

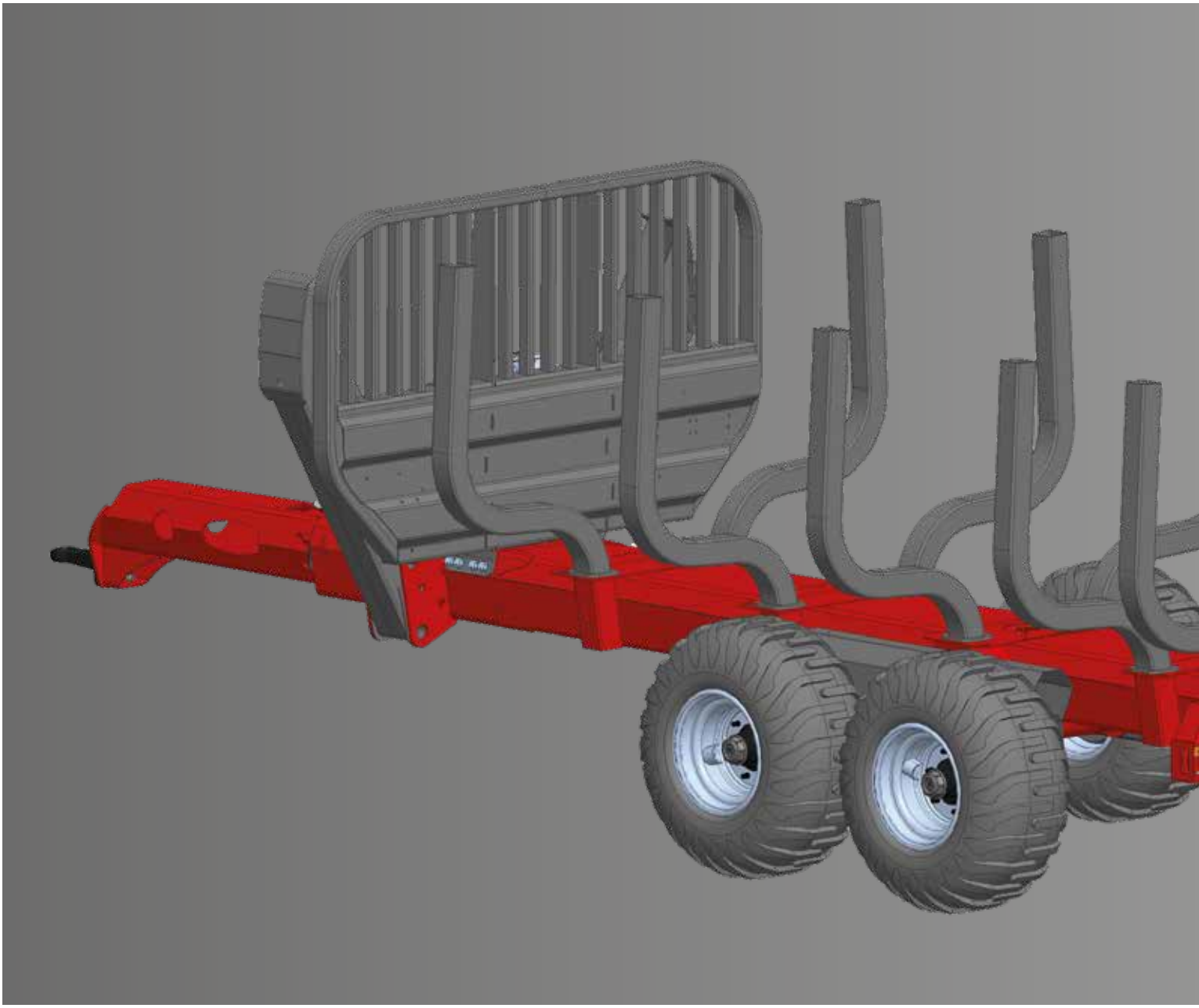

Der KLEINE aber ohne Schwach zu sein.
Der HEXAGONAL Rahmen auch für den kleinen Waldbesitzer.

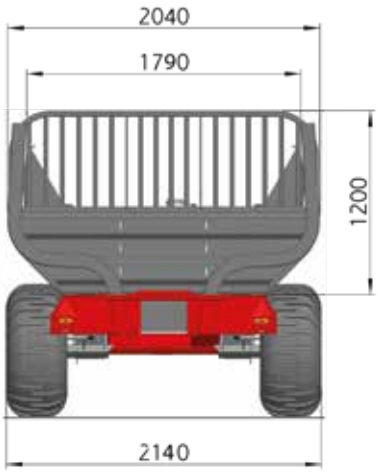

8 & 9 Tonnen
DER NEUE KLEINE

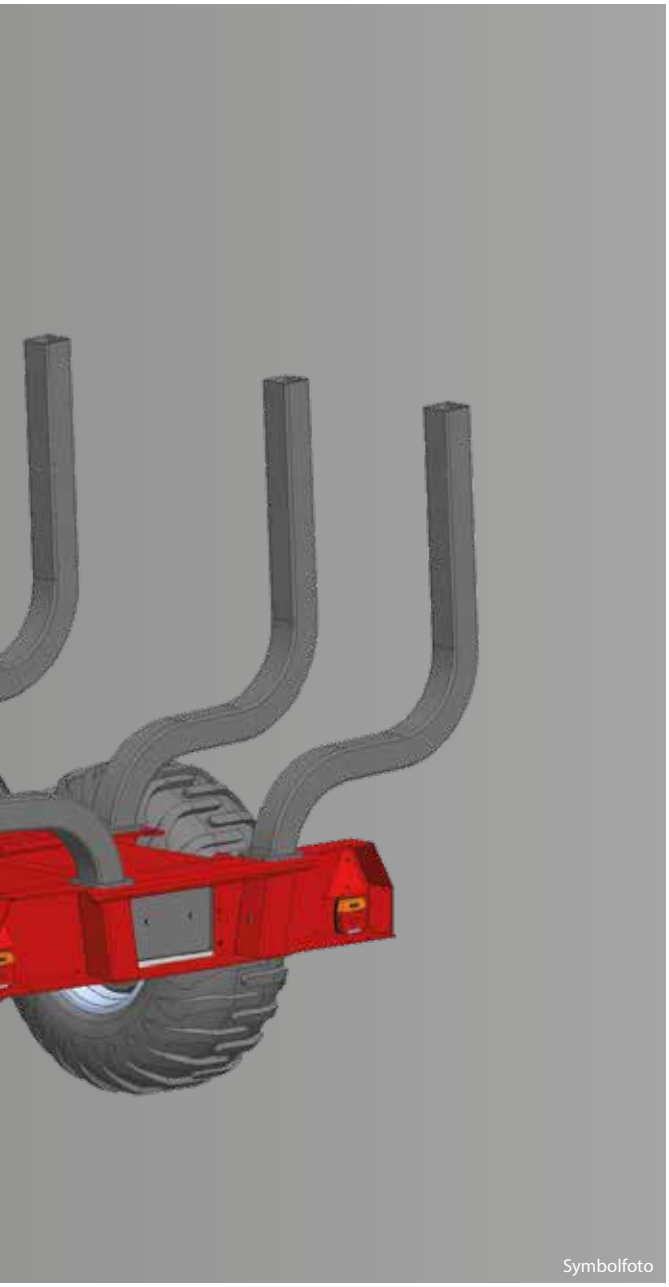

Symbolfoto

Besonders auffällig ist das neue hexagonale Grundrahmenprofil, welches von der Knickdeichsel bis hin zum Heck eingesetzt wird. Es handelt sich dabei weder um einen klassischen Mono-Rahmen noch um eine Doppel-Rahmenbauweise. Die große sechseckige Profilform baut breiter und ist dadurch mehr als doppelt so stark auf Verwindung als alle anderen Rahmenformen bisher. Der Kranaufbau kann zudem direkt am Grundrahmen, ohne aufwendige Verstärkungsplatten, montiert werden. STEPA setzt damit neue Maßstäbe auch bei den kleinen Rückewagen.

Der kleinere B 8K ist serienmäßig für maximal drei Rungenpaare und mit einer Knickdeichsel +/-40° ausgestattet. Sein großer Bruder B 9AK hat bereits die Möglichkeit zehn Vierkant-Rungen einzusetzen und hat zudem einen 500mm langen Auszug.

Technische Daten B-Serie		B 8K	B 9AK
Reifendimension		400/60 - 15,5“	
Nutzlast bis max. 10 km/h o. Straßenzul.	[to]	8	9
zul. GG bei 25 km/h Ausführung	[to]	8	9
zul. GG bei 40 km/h Ausführung	[to]	8	9
Ladefläche	[m²]	1,9	
Drehwinkel der Schwinge	[°]	+/- 12	
Leergewicht mit Standardbereifung*	[kg]	1720	1820
für folgende Forstkrantypen geeignet		FL 44 - 52	

* Mehrgewicht: 4TB-opt. Reifen: 150kg
DLB: 100kg • Eigenölversorgung: 200kg

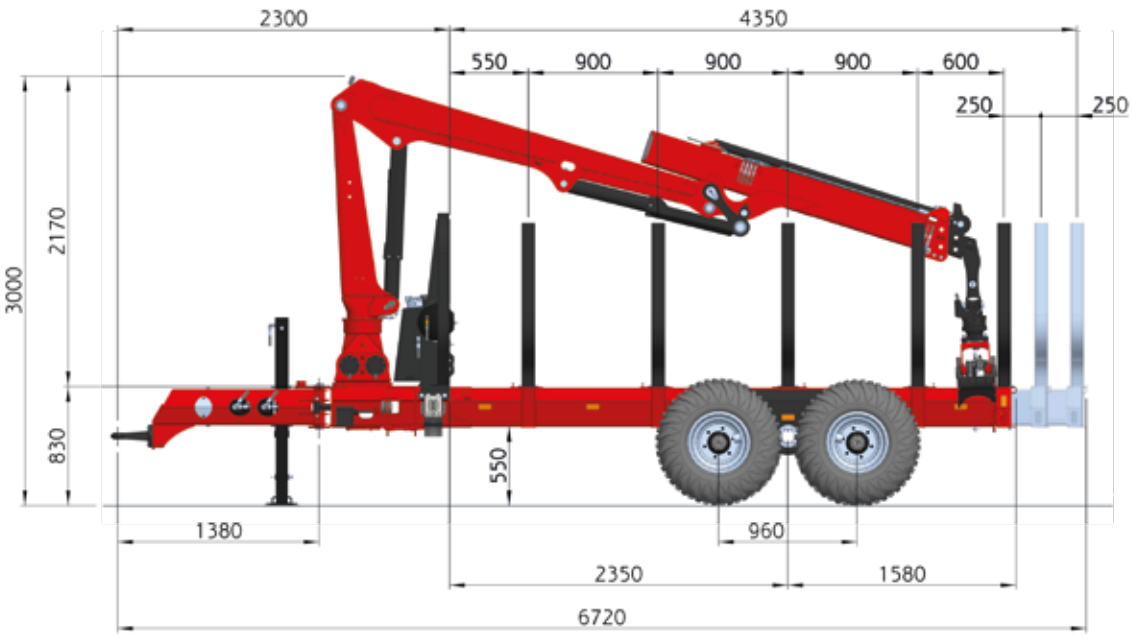

FORSTANHÄNGER
C-SERIE

Der FORSTANHÄNGER für alle Fälle

Für den Forstwirt von Heute mit der Technik von Morgen.

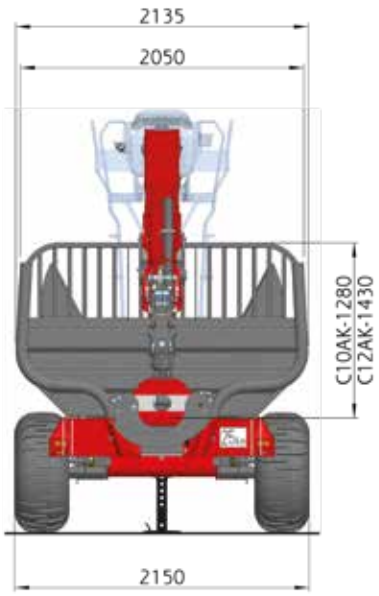

10 & 12 Tonnen
GRÖSSER & STÄRKER

Symbolfoto

Die C-Serie kann bereits mit einer Fülle von Ausstattungsvarianten wie Hochsitz, Funkfernsteuerung oder hydraulischen Hilfsantrieb ergänzt werden.
Serienmäßig verfügt die C-Serie über einen mechanischen Auszug +700mm mit dessen Hilfe die Ladefläche nochmals deutlich verlängert werden kann. Es können alle STEPA Forstkrane mit bis zu 6mto Hubmoment und 9,5m Reichweite aufgebaut werden und das macht diesen Rückewagen zu einem absoluten Spitzenprodukt.

	Reifen-dimensionen	Antriebskraft bei 280 bar	Antriebsgeschw. bei 2x40l/min
2RT-104	400/60Q-15,5	1,7 to	7,6 km/h
	480/45Q-17,0	1,6 to	7,8 km/h
	500/50Q-17,0	1,6 to	8,0 km/h
2RTS-118	500/50Q-17,0	3,2 to	4,0 km/h

Technische Daten C-Serie		C 10AK	C 12AK
Reifendimension		400/60-15,5“	
Nutzlast bis max. 10 km/h o. Straßenzul.	[to]	10	12
zul. GG bei 25 km/h Ausführung	[to]	10	12
zul. GG bei 40 km/h Ausführung	[to]	10	12
Ladefläche	[m²]	2,1	2,4
Drehwinkel der Schwinge	[°]	+/- 12	
Leergewicht mit Standardbereifung*	[kg]	2150	2250
für folgende Forstkrantypen geeignet		FL & FZ 44 - 62	

* Mehrgewicht: 4TB-2RT-100: 60kg • 4TB-opt. Reifen: 150kg
DLB: 100kg • Eigenölversorgung: 200kg

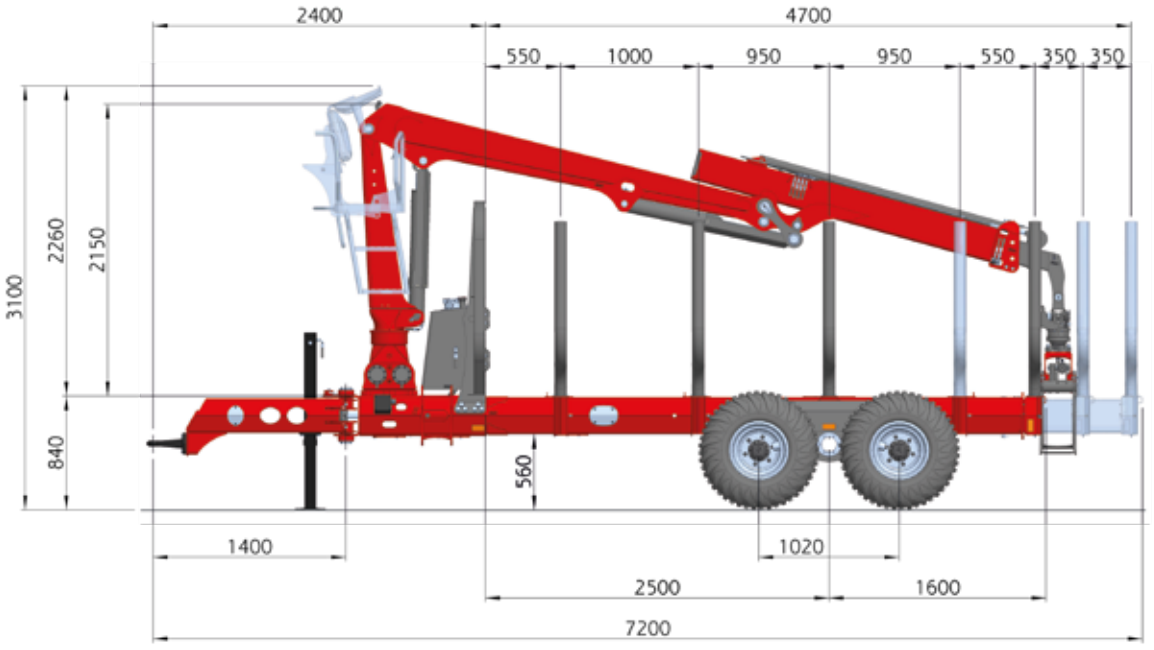

FORSTANHÄNGER
M-SERIE

Robustheit hat einen neuen Namen - M-Serie

Mehr Volumen
Höhere Stabilität
Der extra starke Rückewagen

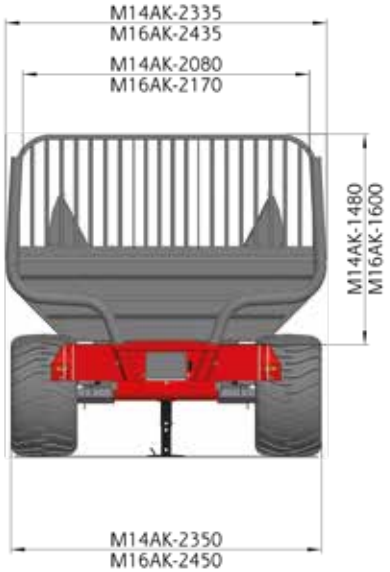

14 & 16 Tonnen
FÜR DEN ANSPRUCHSVOLLEN

Symbolfoto

Die neue M-Serie ist für noch stärkere Krane ausgelegt und hat mehr Ladevolumen als alle bisherigen Forstanhänger von STEPA. Optional kann auch eine dazu passende Astwanne oder ein Rundballenaufsatz dazu bestellt werden.
Der Rahmen ist mechanisch um +700mm ausziehbar und die patentierte Knickdeichsel mit einem Schwenkbereich von +/-40° gehören ebenso zur Standard-Ausstattung wie die hochwertige KTL Grundierung und Pulverbeschichtung des Grundrahmens.

	Reifen-dimensionen	Antriebskraft bei 280 bar	Antriebsgeschw. bei 2x40l/min
2RTS -118	500/50Q-17,0	3,2 to	4,0 km/h
	500/45Q-22,5	2,7 to	4,7 km/h
	550/45Q-22,5	2,7 to	4,7 km/h

Technische Daten M-Serie		M 14AK	M 16AK
Reifendimension		500/50 - 17“	550/45-22,5“
Nutzlast bis max. 10 km/h o. Straßenzul.	[to]	12	13
zul. GG bei 25 km/h Ausführung	[to]	14	16
zul. GG bei 40 km/h Ausführung	[to]	14	16
Ladefläche	[m²]	2,6	3,0
Drehwinkel der Schwinge	[°]	+/- 12	
Leergewicht mit Standardbereifung*	[kg]	2470	2750
für folgende Forstkrantypen geeignet		FL+FZ ab 52 + alle Epsilon ohne CZ	

* Mehrgewicht: 4TB-2RT-118: 100kg • DLB:100kg • Eigenölversorgung: 200kg

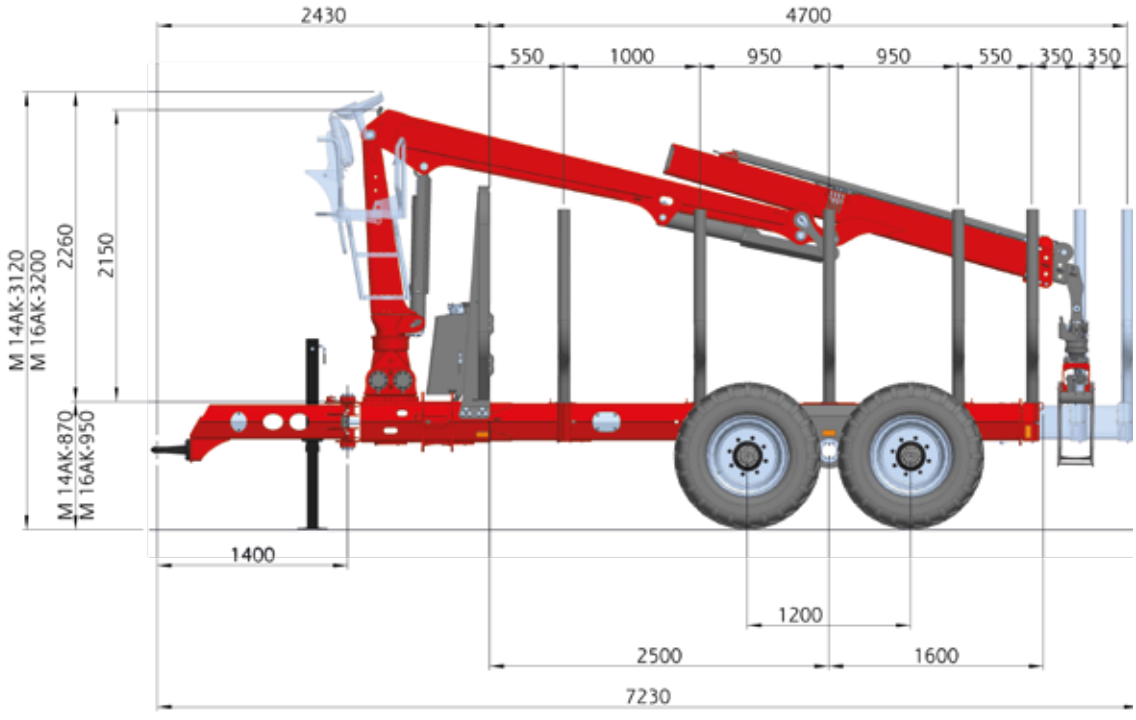

FORSTKRAN
L-KRAN

75

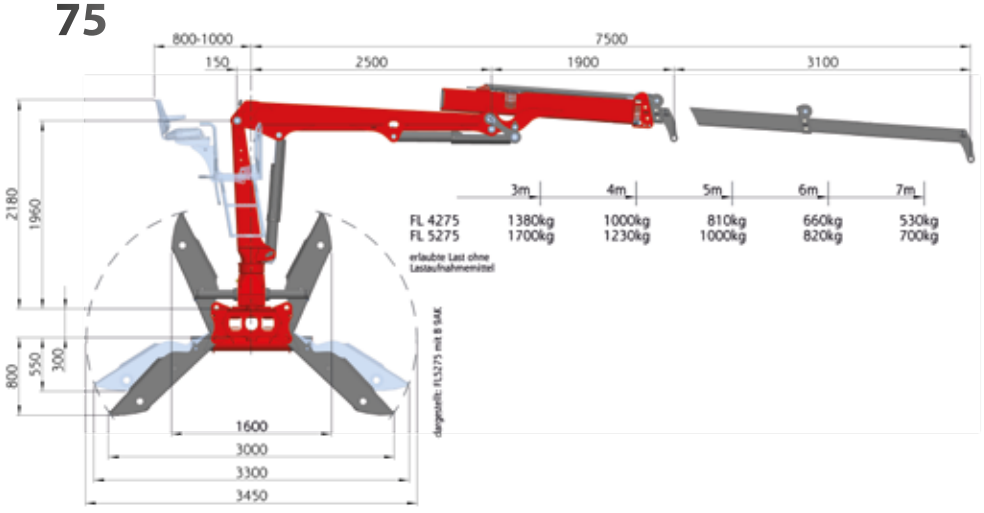

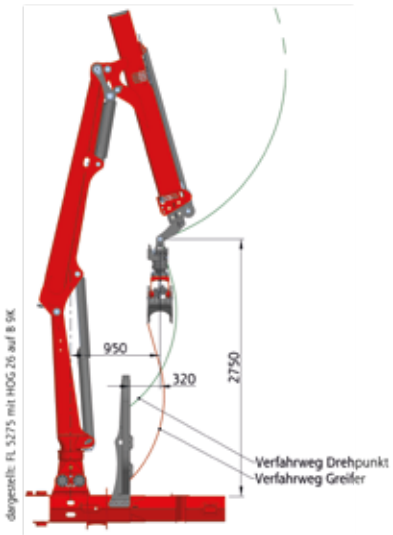

7,5 & 8,2m Reichweite
KOMPAKT & STARK

Symbolfoto

Kompakt, wendig und aus hochfestem Feinkornstahl S700 gefertigt - so präsentieren sich die kurzen Krantypen mit 7,5m & 8,2m Reichweite. Durch den nach hinten aufgesetzten Knickarm in Kombination mit einem Doppelteleskop ist der Kran im eingefahrenen Zustand sehr kurz und somit wendiger im Bestand.

Maximale Hubkraft in dieser Armstellung, siehe Bild unten.

Technische Daten FL		4275	5275	4282
Hubmoment netto	[kNm]	41	52	40
Schwenkmoment netto	[kNm]	13	16	13
Schwenkbereich	[°]		340	
Gewicht mit 8-fach Schieber ohne Greifer	[kg]	750	770	800
max. Betriebsdruck	[bar]	190	225	190
Pumpenfördermenge empf.	[l/min]		1x45 / 2x30	
empfohlener Holzgreifer			HOG 26	

82

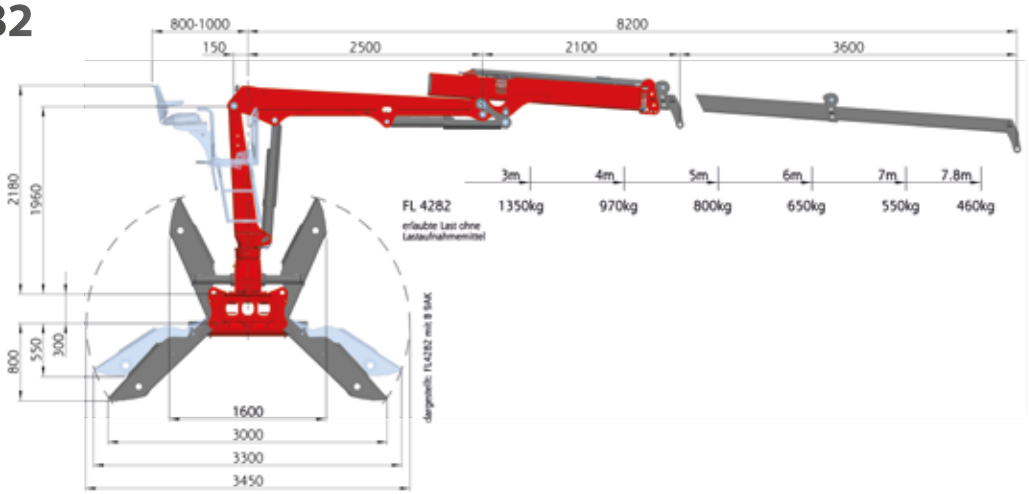

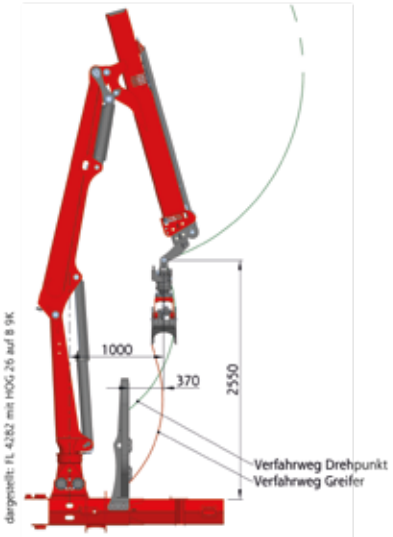

FORSTKRAN
L-KRAN

85

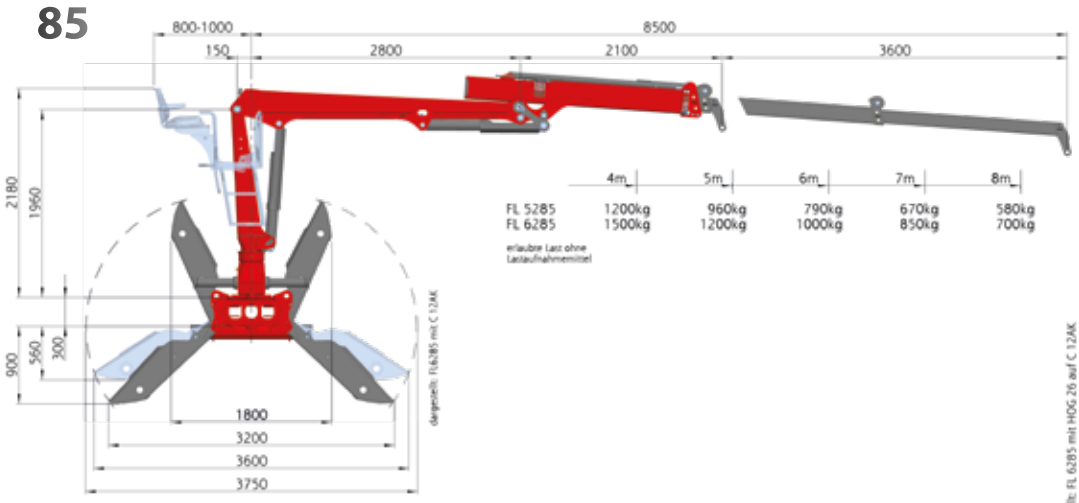

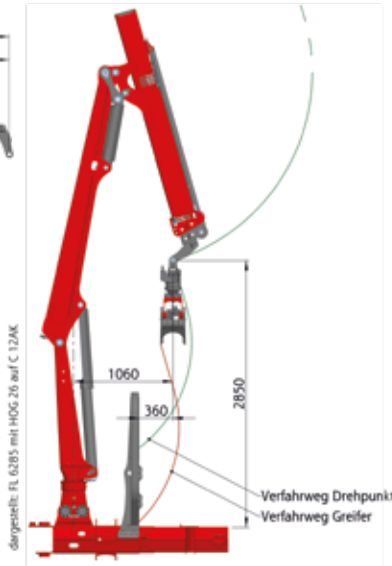

8,5m & 9,5m Reichweite
DOPPELTELESKOP w

Symbolfoto

Durch das innovative Doppelteleskopsystem sind alle Schläuche bis zum Greifer im Armsystem geschützt verbaut. Damit ist die Gefahr einer Beschädigung der Schläuche durch Äste minimiert. Trotzdem kann mit wenigen Handgriffen ein defekter Schlauch erneuert werden.

Technische Daten FL		5285	6285	6295
Hubmoment netto	[kNm]	50	62	61
Schwenkmoment netto	[kNm]	16		
Schwenkbereich	[°]	340		
Gewicht mit 8-fach Schieber ohne Greifer	[kg]	920	940	1000
max. Betriebsdruck	[bar]	225	220	
Pumpenfördermenge empf.	[l/min]	1x45 / 2x30	1x55 / 2x35	
empfohlener Holzgreifer		HOG 26		HOG 32

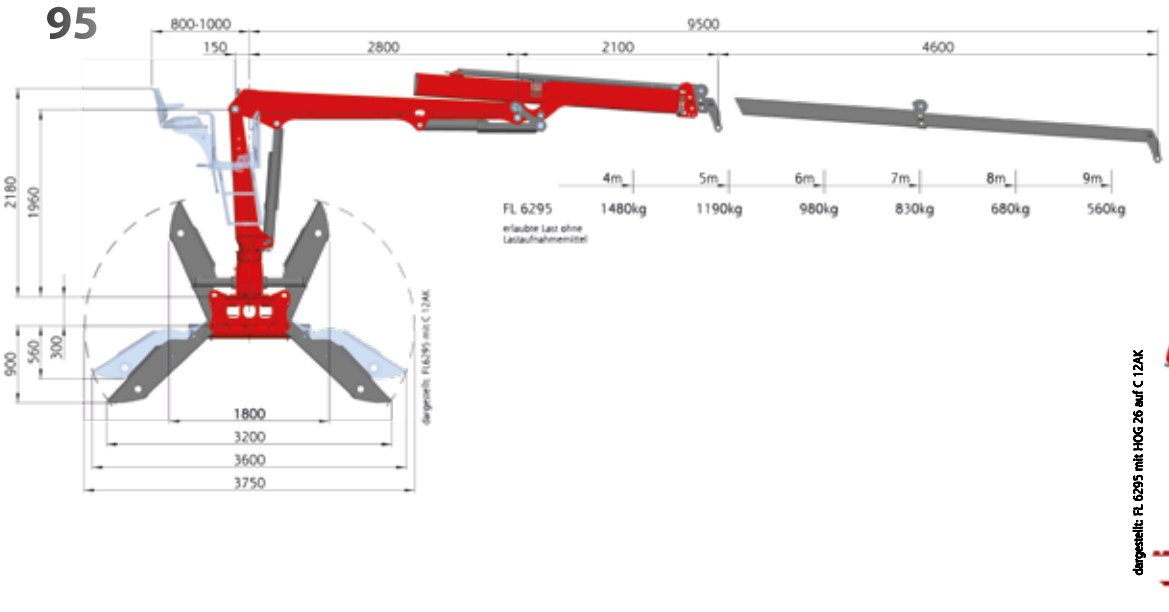

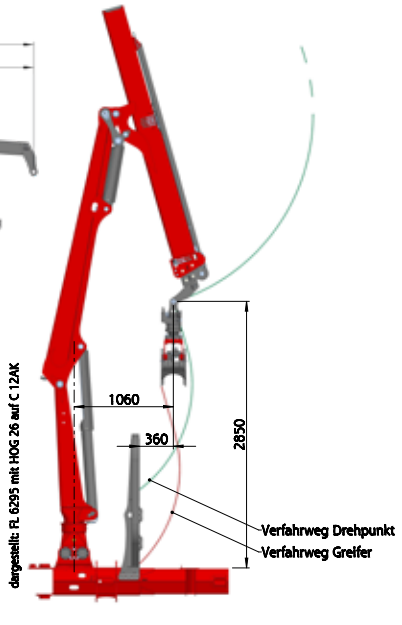

FORSTKRAN
L-KRAN

90

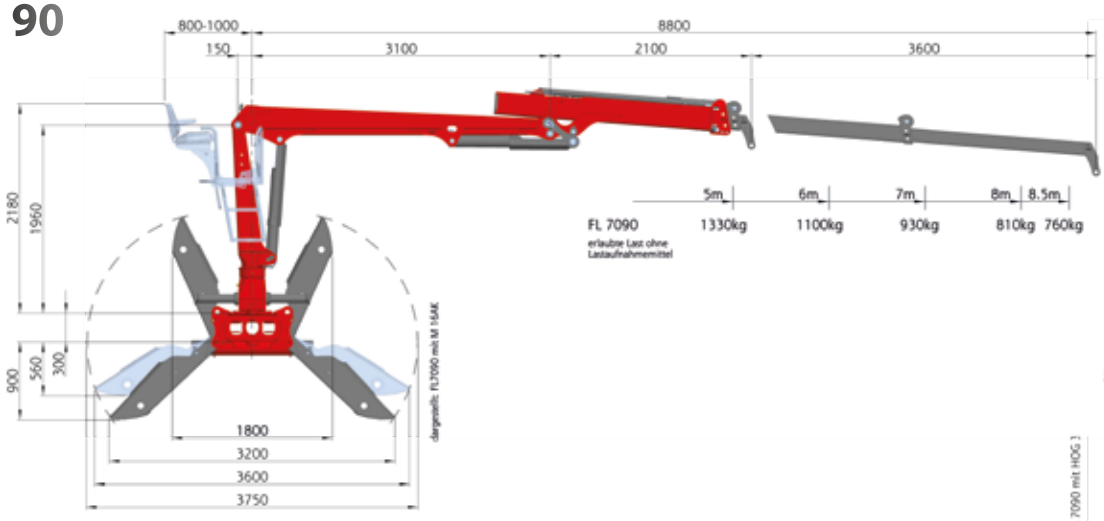

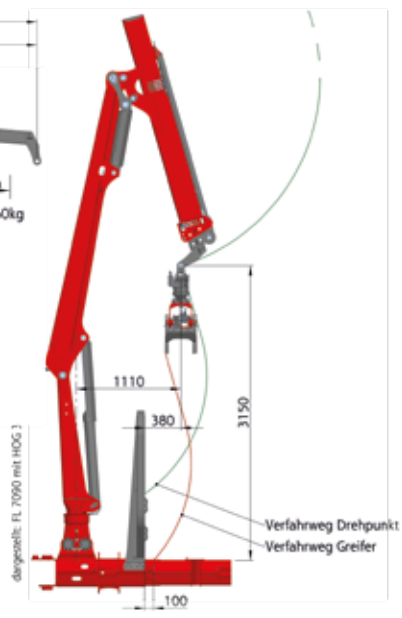

9,0m & 10,0m Reichweite
MEHR REICHWEITE

Symbolfoto

Die Elite von STEPA hat eine Reichweite bis zu 10m. Vor allem im steilen Gelände sind Krane mit großer Reichweite von entscheidendem Vorteil, wenn die Baumstämme nicht überall bis an den Forstweg heran gezogen werden können.

Technische Daten FL		7090	7010	8010
Hubmoment netto	[kNm]	68	66	76
Schwenkmoment netto	[kNm]	18		20
Schwenkbereich	[°]	340		
Gewicht mit 8-fach Schieber ohne Greifer	[kg]	1100	1180	1200
max. Betriebsdruck	[bar]	200		225
Pumpenfördermenge empf.	[l/min]	1x55 / 2x35	1x70 / 2x45	
empfohlener Holzgreifer		HOG 32		

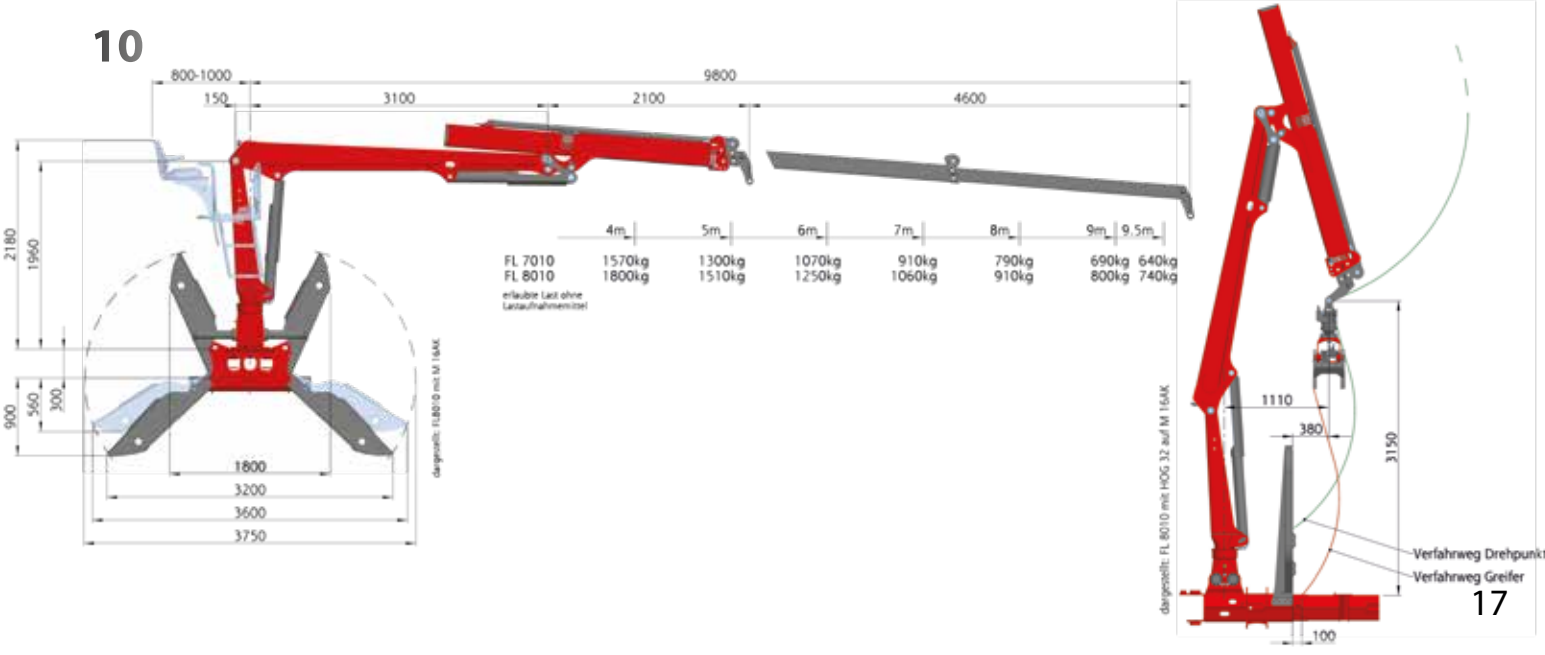

FORSTKRAN
Z-KRAN

80

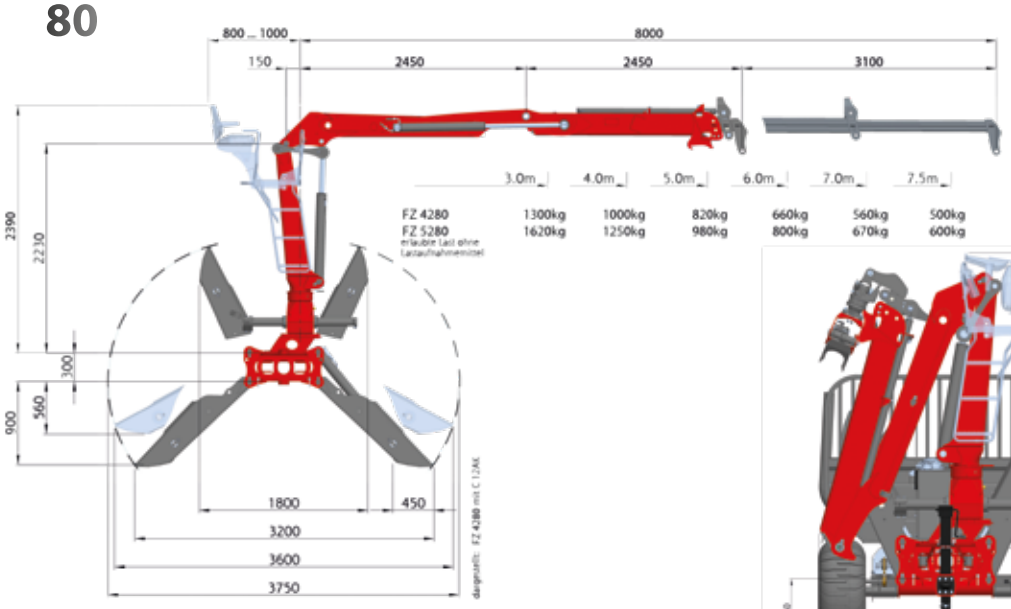

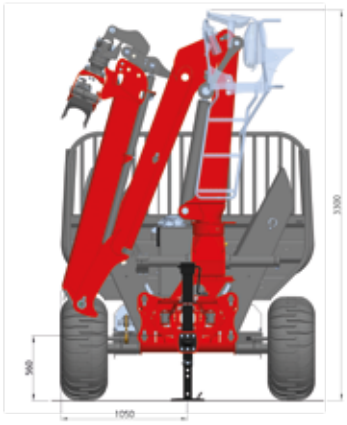

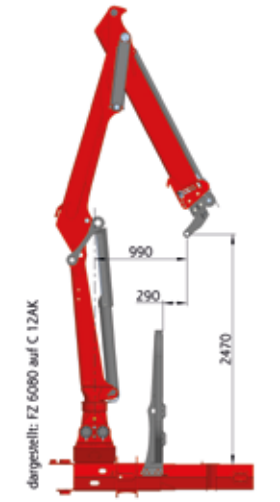

8,0m Reichweite
DER Z-VORTEIL

Symbolfoto

Jeder STEPA Z-Kran ist mit einem Kniehebel am Hauptarm ausgestattet. Dadurch haben Z-Krane einen besseren Hubkraftverlauf im wichtigen oberen Arbeitsbereich.

Ein weiterer Vorteil liegt darin, dass sich der Kran zusammenlegen lässt. Damit kann der Schwerpunkt des Rückewagens im beladenen oder leeren Zustand, je nach Bedarf, optimiert werden.

Technische Daten FZ		4280	5280
Hubmoment netto	[kNm]	41	51
Schwenkmoment netto	[kNm]	13	16
Schwenkbereich	[°]	340	
Gewicht mit 8-fach Schieber ohne Greifer	[kg]	980	990
max. Betriebsdruck	[bar]	185	220
Pumpenfördermenge empf.	[l/min]	1x45 / 2x30	
empfohlener Holzgreifer		HOG 26	

FORSTKRAN
Z-KRAN

90

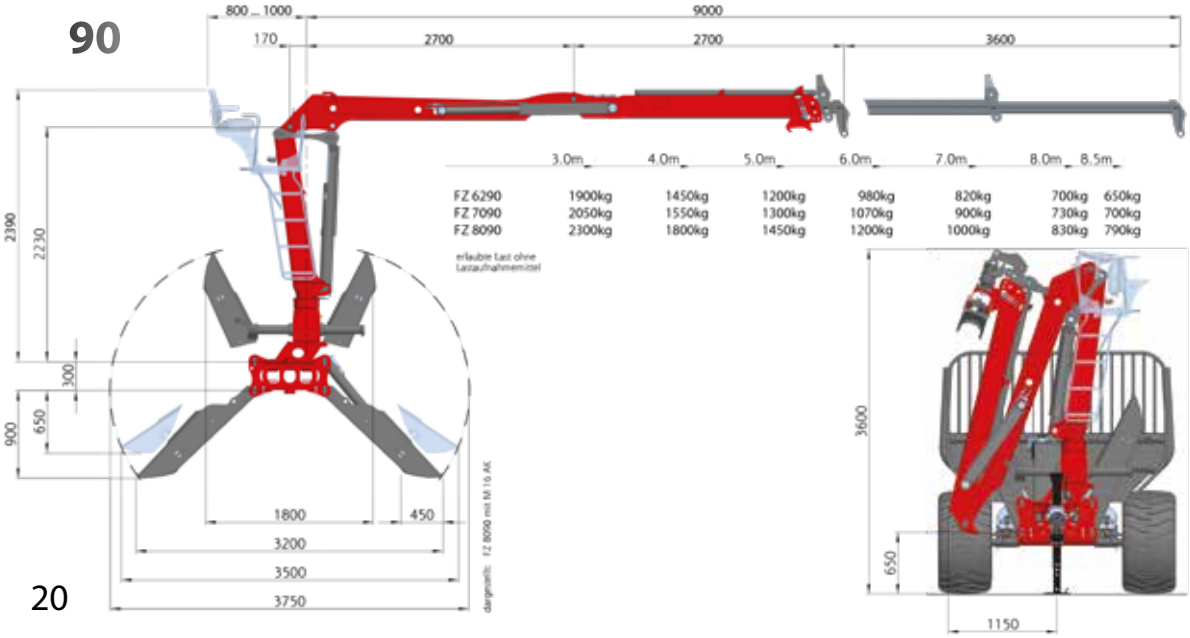

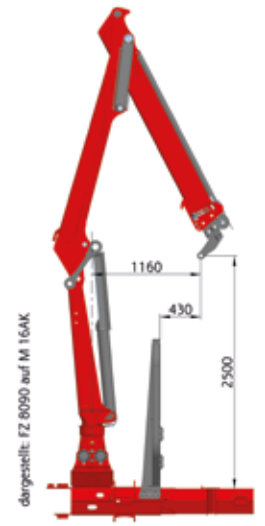

9,0m Reichweite
DIE GROSSE LÖSUNG

Symbolfoto

Das patentierte Knicksystem von STEPA ermöglicht es, dass Z-Krane bei gleicher Baulänge um bis zu einen Meter mehr Reichweite besitzen als der gesamte Mitbewerb. Ermöglicht wurde dieser technische Vorteil durch unser Know-How im Kranbau und das Bestreben dem Kunden stets eine noch bessere Lösung anbieten zu können.

Technische Daten FZ		6290	7090	8090
Hubmoment netto	[kNm]	61	66	75
Schwenkmoment netto	[kNm]	16	22	24
Schwenkbereich	[°]		340	
Gewicht mit 8-fach Schieber ohne Greifer	[kg]	1070	1140	1150
max. Betriebsdruck	[bar]	220	235	260
Pumpenfördermenge empf.	[l/min]	1x55 / 2x40		1x70 / 2x45
empfohlener Holzgreifer		HOG 32		

PALFINGER EPSILON

DIE PROFESSIONELLE LÖSUNG

OFF-ROAD
C-KLASSE BEI STEPA

Symbolfoto

Der Weltmarktführer EPSILON aus dem Profi-Forstsegement und Schwesterfirma von Steindl-Palfinger kombiniert mit dem STEPA Forstanhänger M16 und Funkfernsteuerung.

C60F

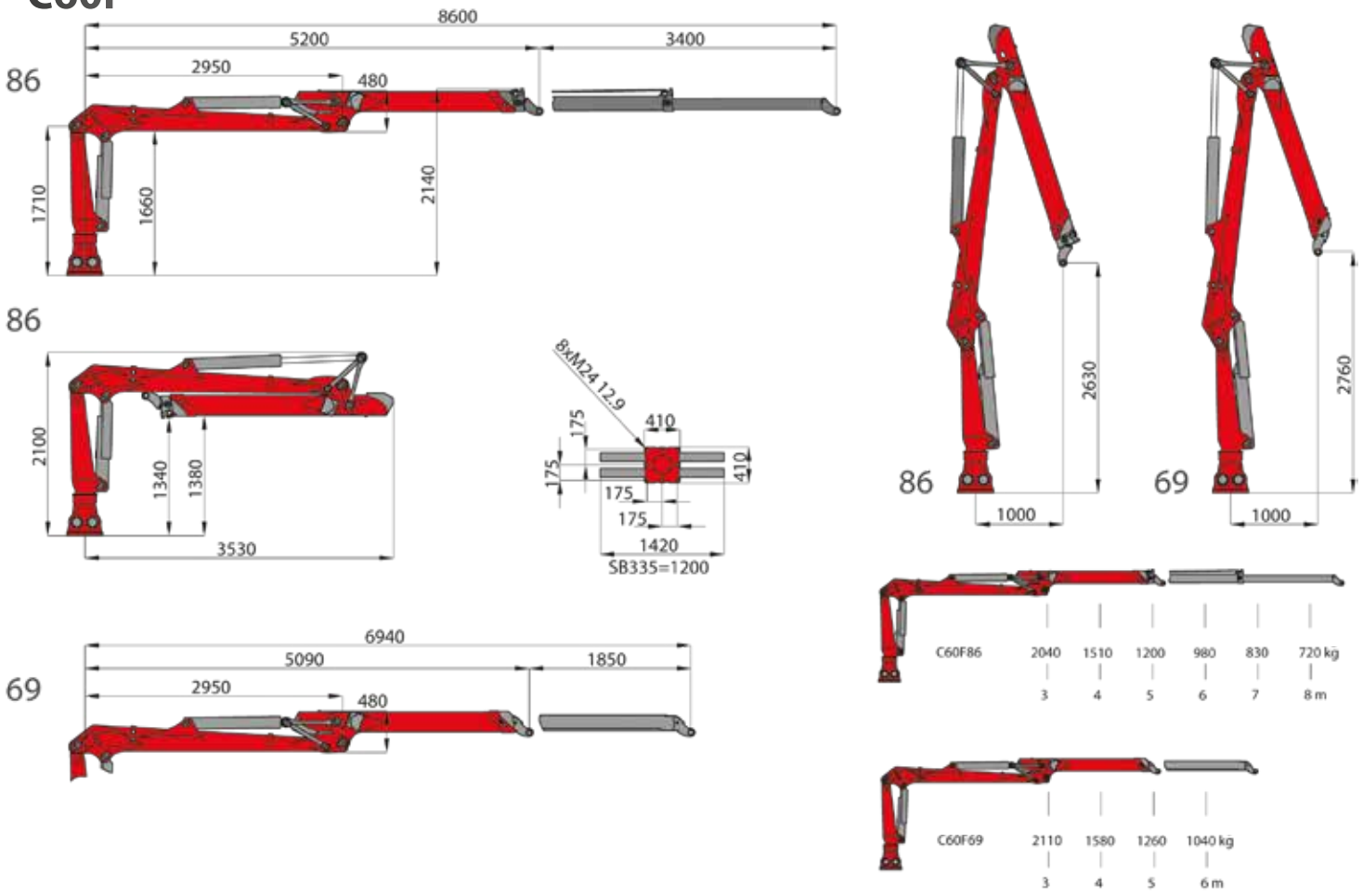

C70F/ C80F

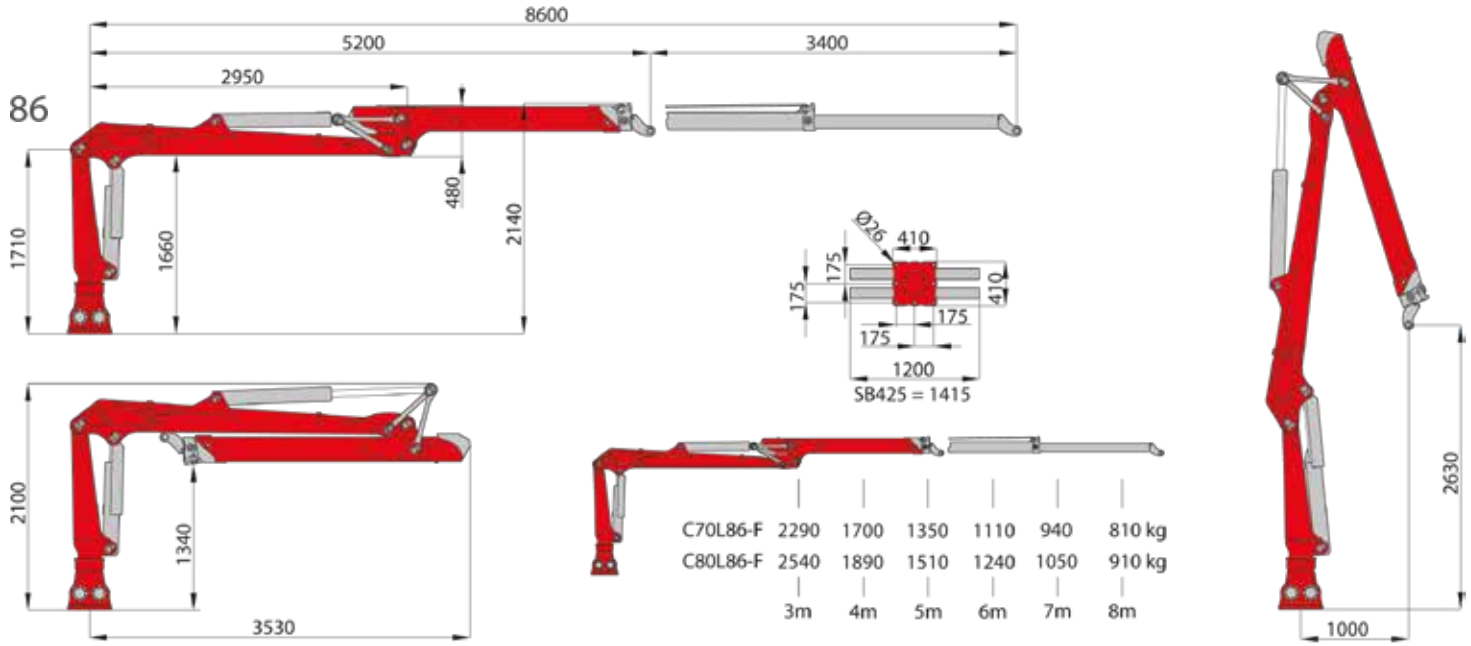

Technische Daten CF		C60F69	C60F86	C70F86	C80F86
Hubmoment netto	[kNm]	63	61	71	81
Schwenkmoment netto	[kNm]	20		22	24
Schwenkbereich	[°]	335			
Gewicht ohne Gelenk / Rotator	[kg]	1060	1140	1160	1160
max. Betriebsdruck	[bar]	200		220	240
Pumpenfördermenge empf.	1K [l/min]	1 x 80			
	2K [l/min]	2 x 45			
empfohlener Holzgreifer		FG 27			

PALFINGER EPSILON

DIE PROFESSIONELLE LÖSUNG

ON-ROAD
C-KLASSE BEI STEPA

C70F / C80F

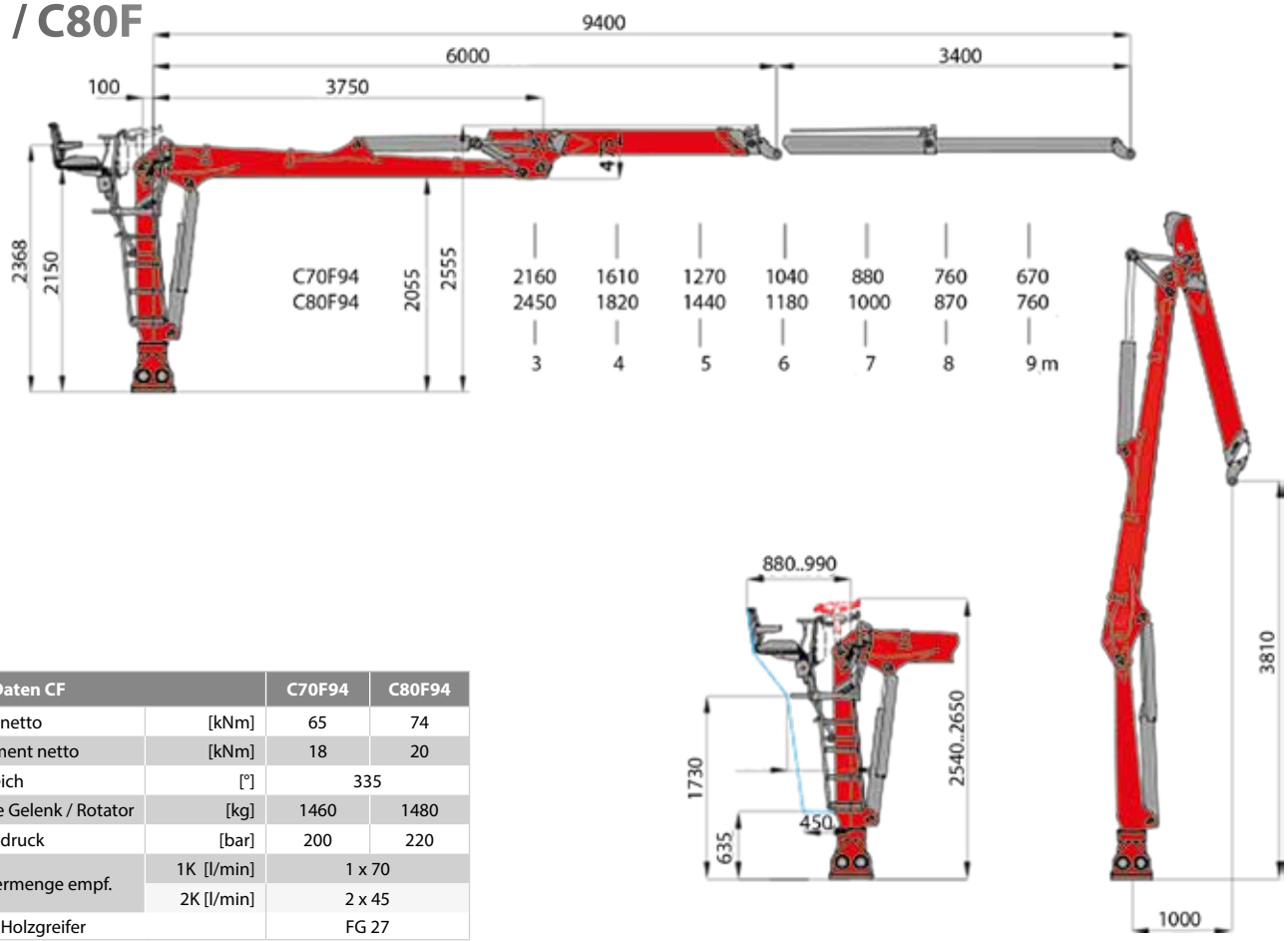

Technische Daten CF		C70F94	C80F94
Hubmoment netto	[kNm]	65	74
Schwenkmoment netto	[kNm]	18	20
Schwenkbereich	[°]	335	
Gewicht ohne Gelenk / Rotator	[kg]	1460	1480
max. Betriebsdruck	[bar]	200	220
Pumpenfördermenge empf.	1K [l/min]	1 x 70	
	2K [l/min]	2 x 45	
empfohlener Holzgreifer		FG 27	

Aus der PALFINGER EPSILON On-Road Serie können sowohl L-Krane als auch Z-Krane auf STEPA Forstanhänger aufgebaut werden.

Exklusiv gibt es bei STEPA die Z-Krane von EPSILON auch mit Flap Down Abstützung im Forstanhänger integriert.

C70Z/ C80Z

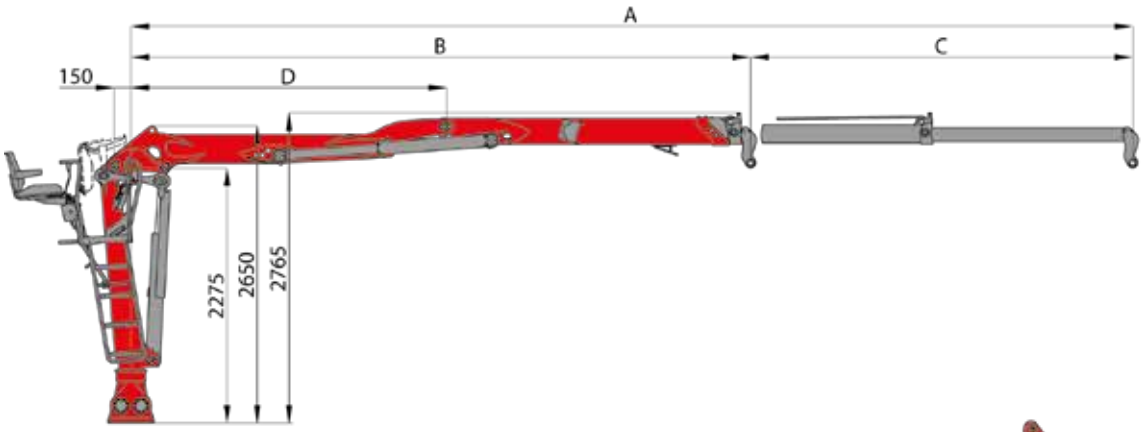

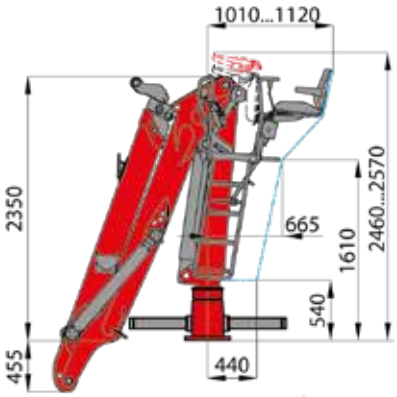

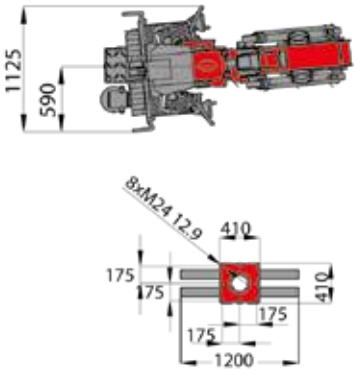

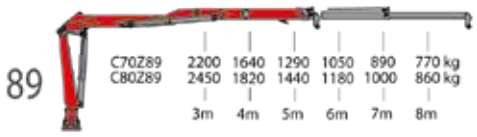

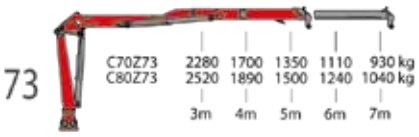

	89	73
A	8915	7250
B	5515	5400
C	3400	1850
D	2810	2810
E	1300	1230
F	2940	3030

Technische Daten CZ		C70Z73	C70Z89	C80Z73	C80Z89
Hubmoment netto	[kNm]	68	66	76	74
Schwenkmoment netto	[kNm]	18		20	
Schwenkbereich	[°]	335			
Gewicht mit 8-fach Schieber ohne Greifer	[kg]	1540	1620	1560	1640
max. Betriebsdruck	[bar]	220		240	
Pumpenfördermenge empf.	1K [l/min]	1x 70			
	2K [l/min]	2x 45			

TRAKTORKRAN
Z-KRAN

80

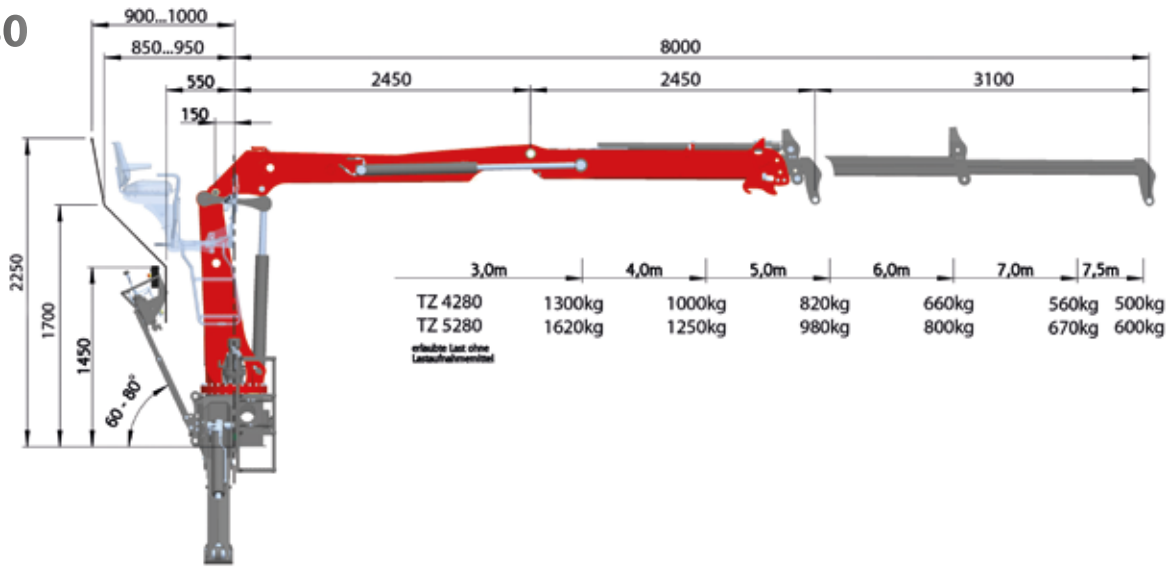

8,0m Reichweite
FLEXIBILITÄT MIT QUALITÄT

Symbolfoto

Aufbauhöhe[mm]		A	B	C	D	E
	bis max. 800*	935	1950	2995	3585	945
LA	900	960	1975	3205	3885	1055
	1000	990	2005	3410	4185	1160
	1100	1020	2035	3620	4485	1270

Technische Daten TZ		4280	5280
Hubmoment netto	[kNm]	41	51
Schwenkmoment netto	[kNm]	13	16
Schwenkbereich	[°]	330	
Gewicht mit 8-fach Schieber ohne Greifer	[kg]	1300	1480
max. Betriebsdruck	[bar]	185	220
Pumpenfördermenge empf.	[l/min]	1x45 / 2x30	
empfohlener Holzgreifer		HOG 26	
empfohlenes Traktoreigengewicht		3800	4000

* Standard

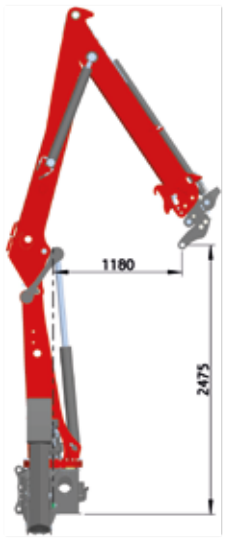

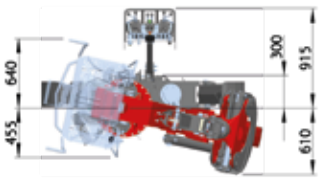

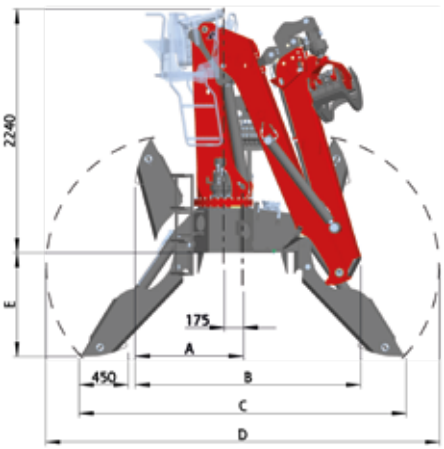

TRAKTORKRAN

Z-KRAN MIT 9,0M REICHWEITE

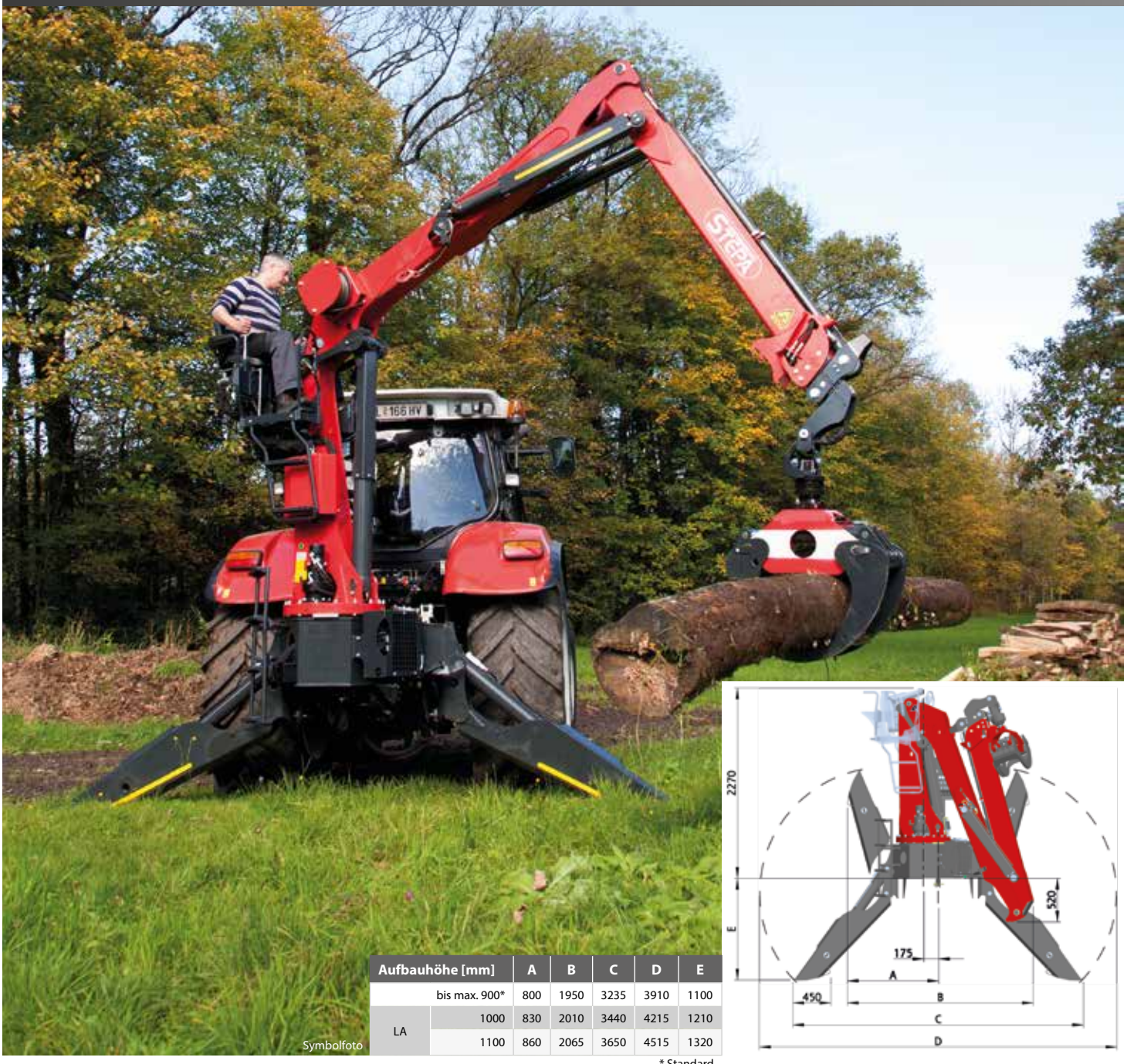

Symbolfoto

Aufbauhöhe [mm]		A	B	C	D	E
LA	bis max. 900*	800	1950	3235	3910	1100
	1000	830	2010	3440	4215	1210
	1100	860	2065	3650	4515	1320

* Standard

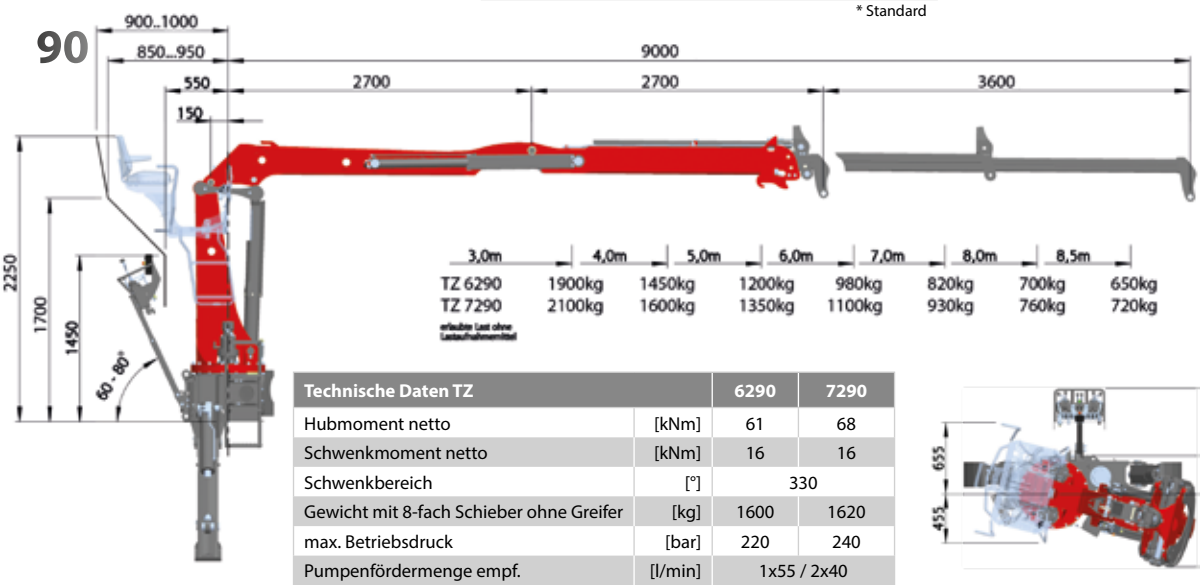

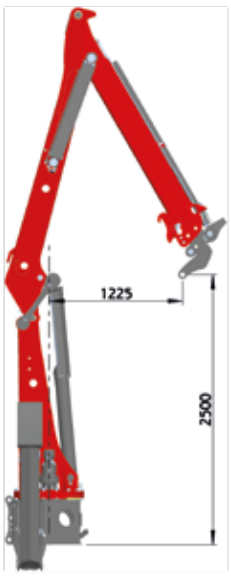

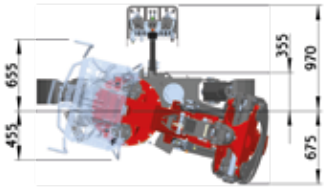

Technische Daten TZ		6290	7290
Hubmoment netto	[kNm]	61	68
Schwenkmoment netto	[kNm]	16	16
Schwenkbereich	[°]	330	
Gewicht mit 8-fach Schieber ohne Greifer	[kg]	1600	1620
max. Betriebsdruck	[bar]	220	240
Pumpenfördermenge empf.	[l/min]	1x55 / 2x40	
empfohlener Holzgreifer		HOG 32	HOG32S
empfohlenes Traktoreigengewicht		4500	5500

GREIFER
ZUM RICHTIG ZUPACKEN

HOG 21

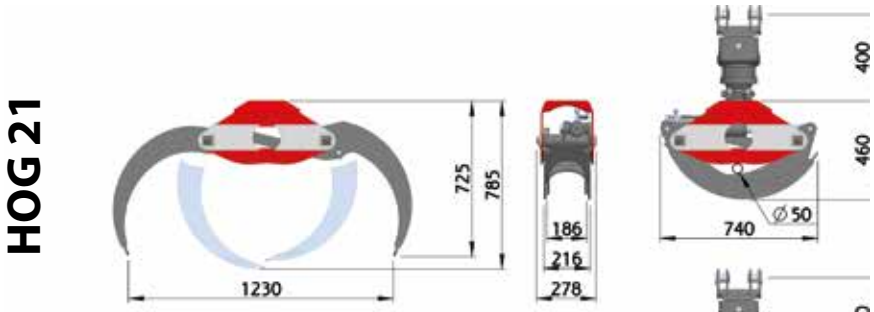

HOG 26 (S)
HOG 32 (S)

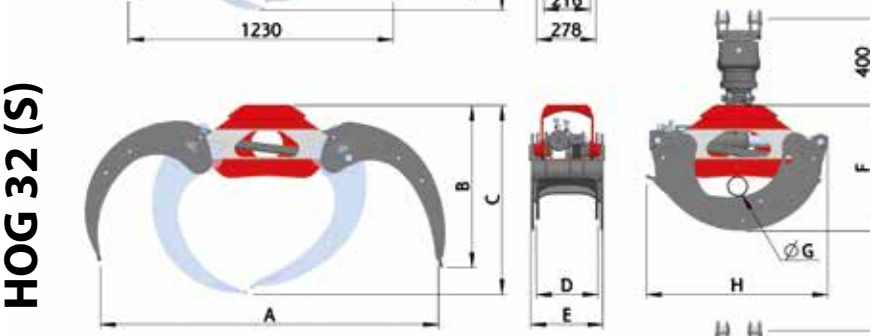

HOG 26 F
HOG 32 F

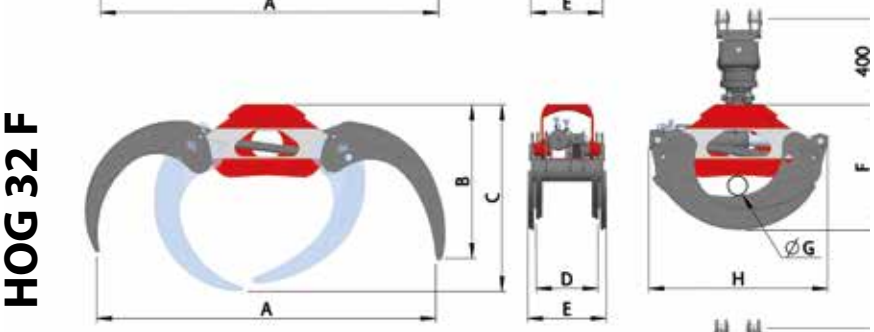

FG 27
FG 37

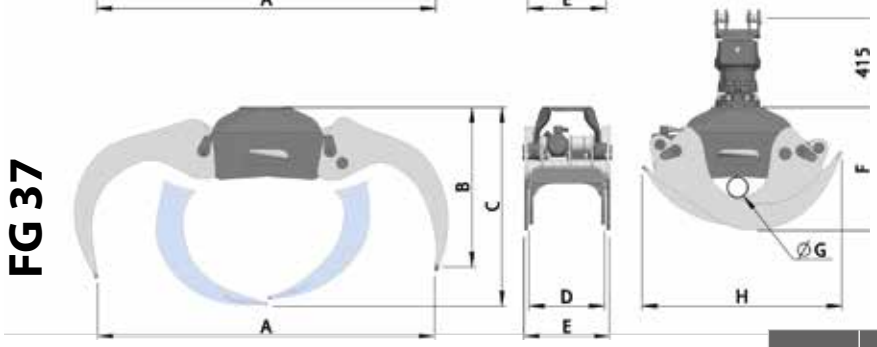

Bezeichnungserklärung	
HOG	Holzgreifer
FG	Forstgreifer
F	Fingergreifer
S	für schweren Einsatz
ZAHL	Querschnitt in m²

Type	A	B	C	D	E	F	G	H
	mm							
HOG 26	1450	660	820	234	266	505	95	760
HOG 26F	1450	660	820	234	266	505	95	760
HOG 26S	1450	660	820	238	270	512	95	760
HOG 32	1570	720	880	288	336	585	95	845
HOG 32F	1570	720	870	288	366	585	95	835
HOG 32S	1570	720	880	294	342	585	95	835
FG 27	1480	740	860	350	400	540	100	820
FG 37	1570	740	925	350	400	570	100	930

Greifer		HOG21	HOG26	HOG26S	HOG32	HOG32S	HOG26F	HOG32F	FG 27	FG 37
Querschnitt	[m²]	0,2	0,25	0,25	0,30	0,30	0,25	0,30	0,27	0,37
Schließkraft bei 200 bar	[kN]	7,5	9,9	9,9	11,8	11,8	9,9	11,8	14	13
Gewicht	[kg]	77	100	110	130	145	126	160	165	175
max. Last	[kg]	2000	2500	2500	3000	3000	2500	3000	4000	4000
Rotator		GR 463							GV6-RF	
Schwenkbereich		endlos							endlos	
Schwenkmoment	[kN]	0,8							1,4	
Gewicht	[kg]	30							44	
max. Last	[kg]	4000							6000	

SPALTZANGEN
SCHNELL & SICHER

ZWEI GREIFER EIN HOLZSTAMM

Die Kombination aus Greifer und Spaltzange ist die ideale Lösung zum Spalten von astigen oder drehwüchsigen Holzstämmen.
Die Spaltzange wird mit dem Kran beschickt. Nach der Bearbeitung kann das gespaltene Holz sortiert, gestapelt oder gleich verladen werden.

Spaltzange SPZ		15	20	24
Spaltkraft bei	190 bar	11,5 to	15,5 to	18,5 to
	220 bar	13,5 to	18,0 to	21,5 to
	250 bar	15,0 to	20,0 to	24,5 to
Presskraft bei	190 bar	233,0 kN	336,0 kN	431,5 kN
	220 bar	270,0 kN	389,5 kN	499,5 kN
	250 bar	307,0 kN	442,0 kN	567,5 kN
empfohlene Literleistung	[l/min]	45	50	60
maximaler Betriebsdruck	[bar]		250	
Eigengewicht	[kg]	190	285	395

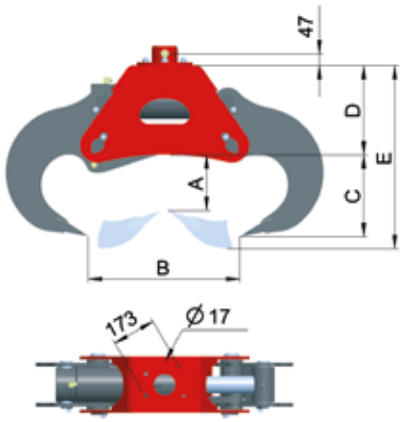

Type	SPZ 15	SPZ 20	SPZ 24
A	220	315	420
B	600	800	950
C	325	410	490
D	355	395	435
E	725	865	1015
F	175	215	240
G	200	240	265

PATENTIERTE KNICKDEICHSEL
DIE PERFEKTE LÖSUNG

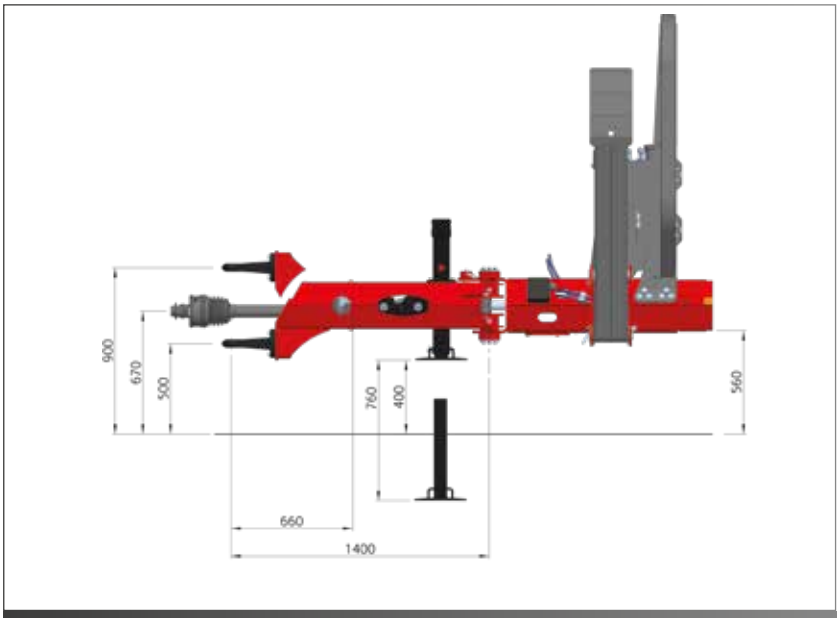

Oben- oder Untenanhängung
auch nachträglich drehbar

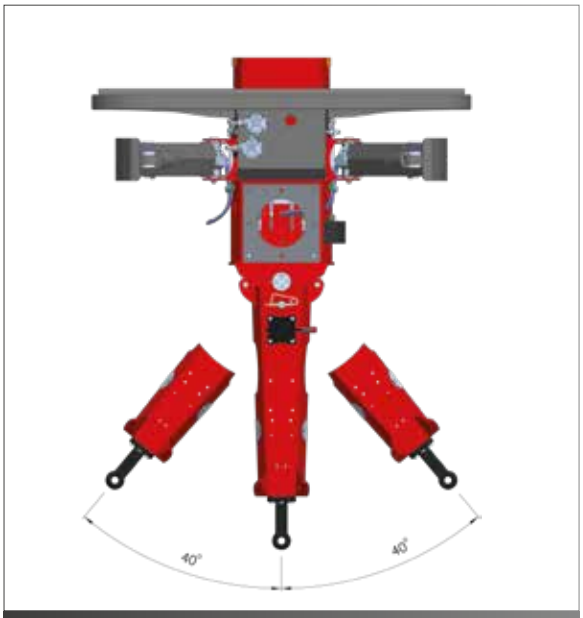

+/- 40 Grad
Schwenkbereich

Pumpe in der Deichsel
geschützt verbaut

Kurbelstützfuß
Zweistufig

Hydraulischer
Stützfuß

HEXAGONAL RAHMEN & ABGEDICHTETE LAGERSTELLEN

Das völlig neue Rahmenkonzept. Stärker - Stabiler - Einfach Besser
Abgedichtete Lagerstellen an der Boggieachse und der Knickdeichsel sorgen für noch mehr Komfort.
Zwei Schmiernippel an den stark belasteten Stellen erhöhen die Lebensdauer der Lagerstellen.

Weniger Verschmutzung - weniger Verschleiß - Einfach Besser

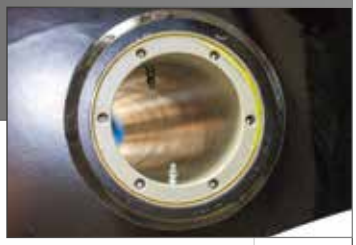

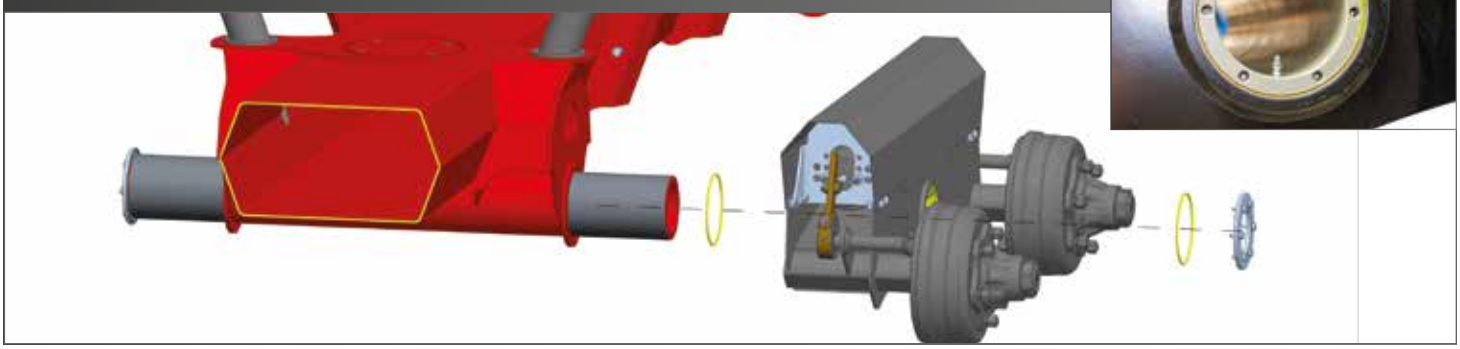

STEPA LÖSUNGEN
STEUERUNGSARTEN

Standard ON-OFF
1- od. 2-Kreis Steuerung

Drehkreuzhebel
2-Kreis Steuerung

Joystick hydr./elektr.
2-Kreis Steuerung

Deichselsitz
2-Kreis Steuerung

Hochsitz
2-Kreis Steuerung

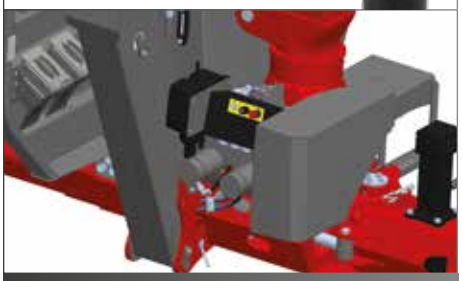

Funkfernsteuerung
bzw. Joystick Prof1

Sicherer Auftritt
zum Stehpodest

Hochsitz mit
elektr. Zusatzfunktion

Steckkupplungen inkl.
Schlauchverlegung

KOMFORT UND SICHERHEIT
FÜR FAHRER UND MASCHINE

NOT-HALT Einrichtung immer in Griffweite

Bedienschilder immer in Sichtweite

Geschützte und abgedeckte Schlauchführung

Hubzylinderschutz

Knickzylinderschutz

Motorsägenhalterung Kanisterhalterung

Feststellbremse bei hydr. Bremsanlage 25km/h

Digitaler Betriebsstundenzähler

Auf Wunsch mit Rüttelzähler

ABSTÜTZUNG
STANDSICHERHEIT

FlapDown
Wenig Platzbedarf

Geschlossene Bauweise
Schützt den Hydraulikzylinder

Große Standfläche
optimale Bodenanpassung

HYDRAULIKSCHLÄUCHE
GESCHÜTZT VERBAUT

Doppelteleskopsystem
Kein Schlauch bis zur Greiferspitze freiliegend / ungeschützt

Kein freiliegender Schlauch
Große Abdeckungen
Durchgehende Achse

EPSLINK KREUZGELENK
GELENK-ROTATOR KOMBINATION

Kreuzgelenk EPSLINK
Der perfekte Schutz

Patentiertes Kreuzgelenk
mit Schlauchschutzbügel
und 4,5to Rotator
Serienmäßig

Pendelbremse
Einfachwirkend

4,5 to Flanschrotator
Serienmäßig

FRONTGITTER
STABIL & GESCHÜTZT

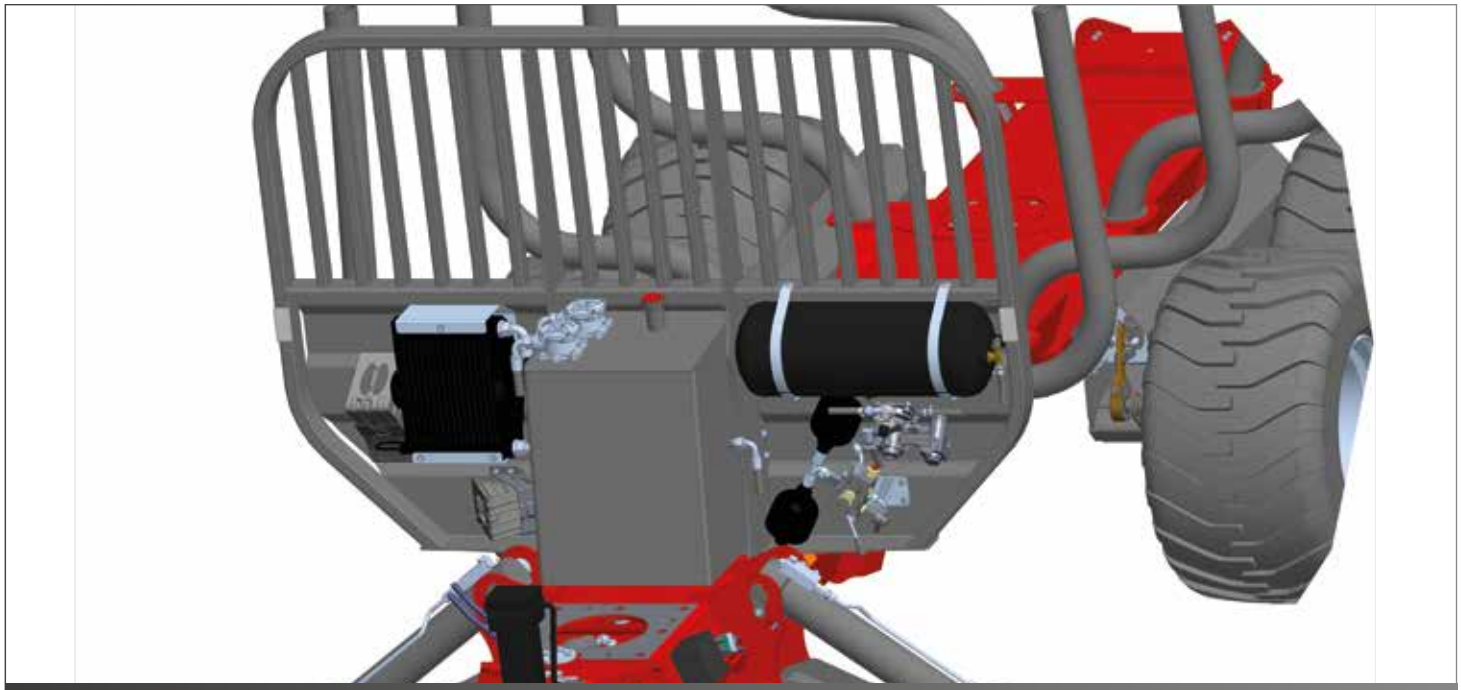

Das Frontgitter mit dem besten Schutz.
Die Bremsanlage, der Ölkühler oder die Unterlegkeile sind gut erreichbar, aber optimal geschützt.

BREMSEN & BEREIFUNG
ANPASSUNGSFÄHIG

BREMSSYSTEM & HILFSANTRIEB

Trommelbremsen haben sich im forstwirtschaftlichen Einsatz durch Ihre Bauweise bewährt.
Je nach Anforderung kann bei STEPA ein hydraulisches, ein pneumatisches oder auch ein kombiniertes Bremssystem geliefert werden.
Mit Hilfe eines hydraulischen Hilfsantriebs von Black Bruins können auch schwierige Geländepassagen gemeistert werden.
Bei STEPA ist jeder Hilfsantrieb mit einer Sicherheits-Abschaltautomatik ausgestattet.

BEREIFUNG

Je nach Anforderung und Wunsch kann bei STEPA aus einer Vielzahl von verschiedenen Bereifungen ausgewählt werden.

RAHMEN & RUNGEN

Der neue HEXAGONAL RAHMEN überzeugt durch eine noch höhere Verwindungssteifigkeit und eine noch nie dagewesene Stabilität. Eine intelligente und geschützte Schlauchführung sowie hochwertige Bremssysteme machen den STEPA Rückewagen zu einem wahren Helfer im Wald.

KENNZEICHEN-BELEUCHTUNG

STRASSENZULASSUNG

Alle STEPA Anhänger mit pneumatischer oder hydraulischer Bremse mit Federspeicher werden mit 25km/h Typsierung, zwei Stück Unterlegkeile und Kennzeichenbeleuchtung ausgeführt.
Für die BRD gibt es auch eine 40km/h Ausführung mit Kotflügel.

LINKAGE
DOPPELTES KNIEHEBELSYSTEM

STARKES KNIEHEBELSYSTEM

Gleichbleibende Kraft und konstante Armgeschwindigkeit im gesamten Bewegungsbereich

KNIEHEBEL AUSFÜHRUNG

zwischen Hauptarm und Knickarm bei L-Kranen für gleichbleibende Kraft und Arbeitsgeschwindigkeit

ENORME HUBKRAFT

Der Vorteil der Z-Krane im wichtigen oberen Arbeitsbereich durch das Kniehebelsystem

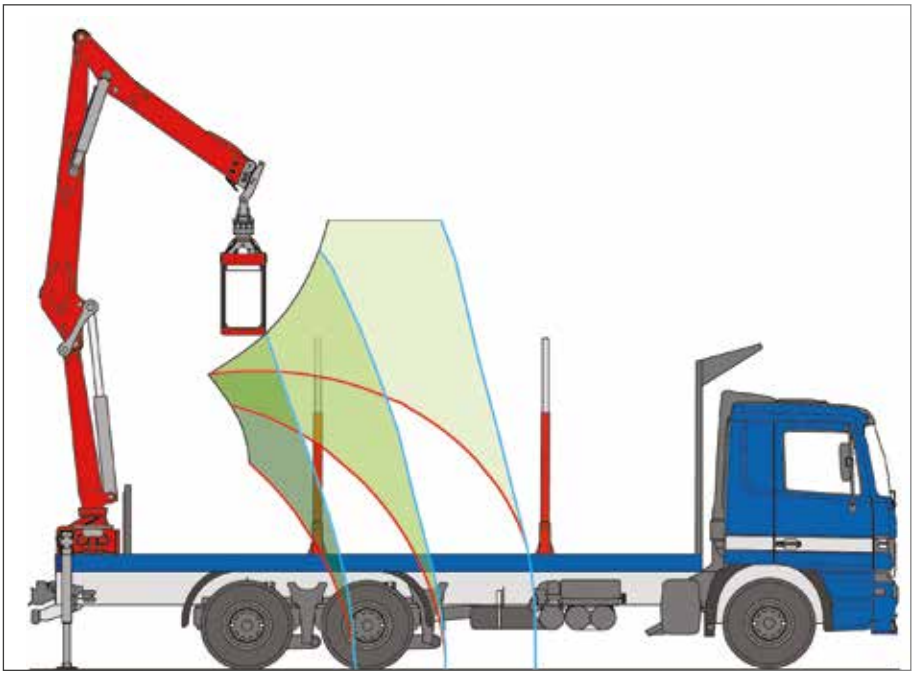

KATHODISCHE TAUCHGRUNDIERUNG UND PULVERBESCHICHTUNG

SCHWENKWERK
VERLÄSSLICHKEIT

KUGELDREHKRANZ & DOPPELSCHWENKWERK

Traktorkrane haben eine Kransäule mit gehärtetem Kugeldrehkranz, Schwenkgetriebe inkl. Bremse.

Doppelschwenkwerk im Ölbad, zwei stabile runde Zahnstangen & Endlagendämpfung

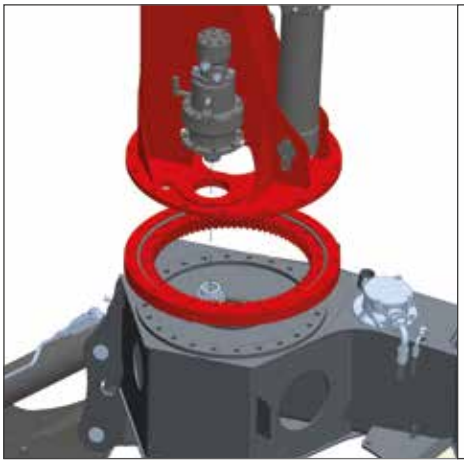

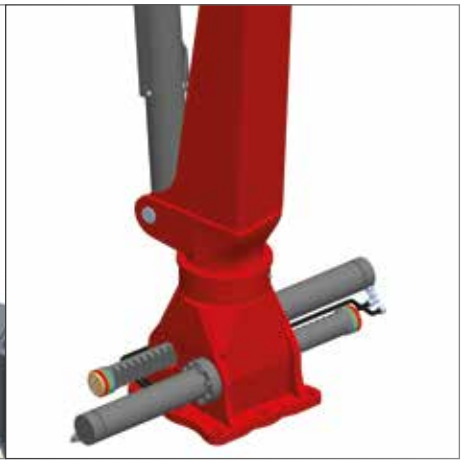

HOCHWERTIGE KOMPONENTEN

Pendelrollenlager im Ölbad laufend

Hochwertige Bronzebüchsen mit Fetttaschen und Schmierkanälen

FERTIGUNG NACH AUFTRAG

Wir passen uns Ihren Bedürfnissen bestmöglich an. Deshalb produzieren wir unsere Produkte nach Ihrer Auswahl im Werk in Elsbethen bei Salzburg.

Druckluftanlage optimal geschützt hinter dem Frontgitter verbaut und leichter Zugang zum Bremsventil

ÄSTE & BALLEN
VIELSEITIGKEIT

ZUGWINDE

Optional ist auch eine Zugwinde mit einem 7mm dicken und 40m langem Seil mit einer Zugkraft von 1,5to erhältlich.

ASTWANNE

Für den häufigen Einsatz mit Energieholz gibt es auch die Möglichkeit einer Astwanne für den Forstanhänger.

SILOBALLENAUFSATZ

Mit Hilfe eines Siloballenaufsatzes für den Forstanhänger und mit speziellem Siloballenaufsteckrahmen für den Holzgreifer ist der Rückewagen vielseitig einsetzbar.

Öffnungsweite mit SBAR bei Holzgreifer HOG 32 = 1365mm

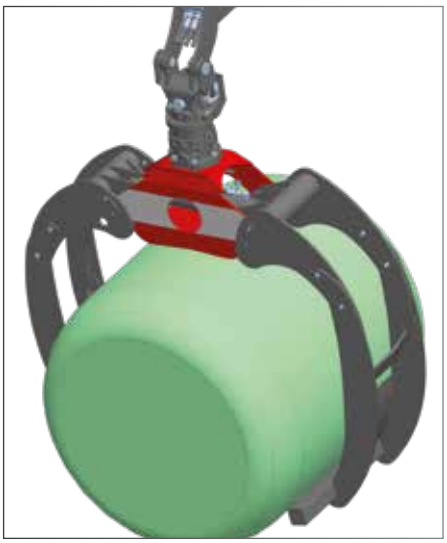

Ideal für den Transport von Stroh- & Siloballen

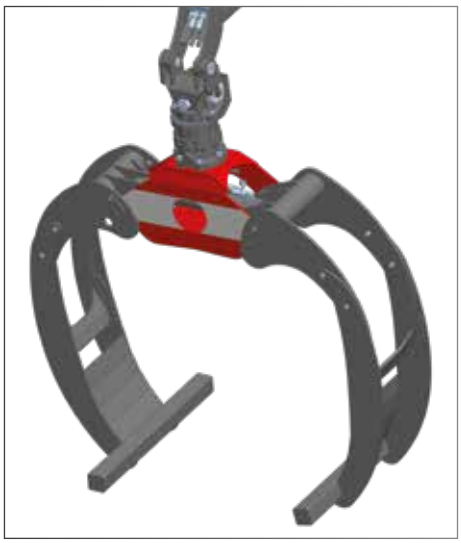

DER PERFEKTE PARTNER
FÜR DIE FORSTWIRTSCHAFT

STEINDL-PALFINGER
STEPA

STEPA Farmkran GmbH
Christophorusstraße 28
5061 Elsbethen / AUSTRIA
Tel.: +43 (0)662/636404-0
Fax: +43 (0)662/636404-3
Mail: office@stepakran.com

Ihr Stepa Partner:

ST18 / 0619_DE

Diese Broschüre ist für den internationalen Gebrauch bestimmt. Die Verfügbarkeit einiger Modelle und Serien- und Sonderausstattungen kann von Land zu Land variieren. Die Fa. Stepa behält sich das Recht vor, jederzeit und ohne vorherige Ankündigung, Änderungen an Design und technischer Ausführung vorzunehmen, ohne sich in irgendeiner Weise zu verpflichten, diese auf bereits verkaufte Einheiten zu übertragen. Angaben, Beschreibungen und Bildmaterial entsprechen dem aktuellen Stand bei Drucklegung, können aber ebenfalls ohne vorherige Ankündigung geändert werden. Abbildungen können bestimmte Länderausführungen, Sonderausstattungen sowie nicht komplette Standardausführungen zeigen. Maßangabe unverbindlich. Traglastdarstellungen sind genormte Abbildungen und entsprechen nicht der optimalen Armstellung, in welcher die maximale Hublast erreicht werden kann.